Профиль установочный СТК-8 для заполнения 12 мм

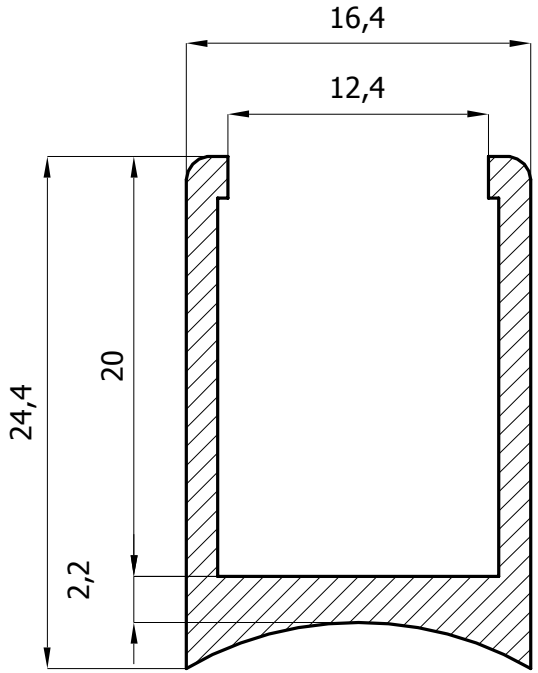

Примечание:

Профиль изготовлен из алюминия, имеет декоративное анодное покрытие с предварительной обработкой поверхности.

Изм.	Лист	N докум.	Подпись	Дата
Исполнил		Кулишова		05.17
Проверил		Онищенко		05.17

Профиль установочный СТК-8 для заполнения 12 мм

Лит.	Масса	Масштаб
Лист 1	Листов 1	

ООО "Евростиль"
г.Санкт-Петербург

Подпись и дата | Инв. N дубл. | Взаим. инв. N | Подпись и дата | Инв. N подл.