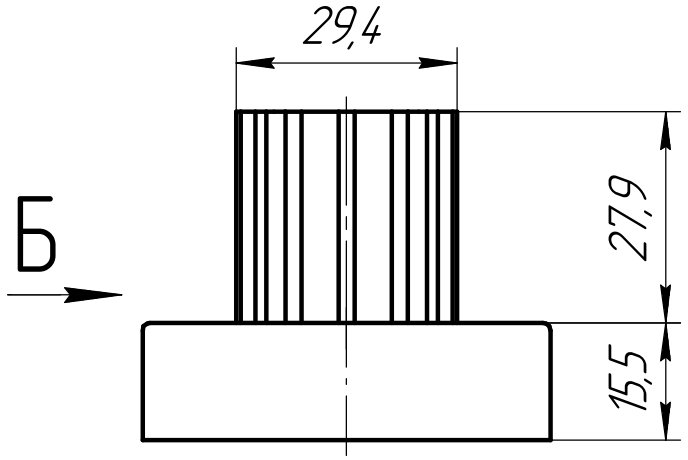

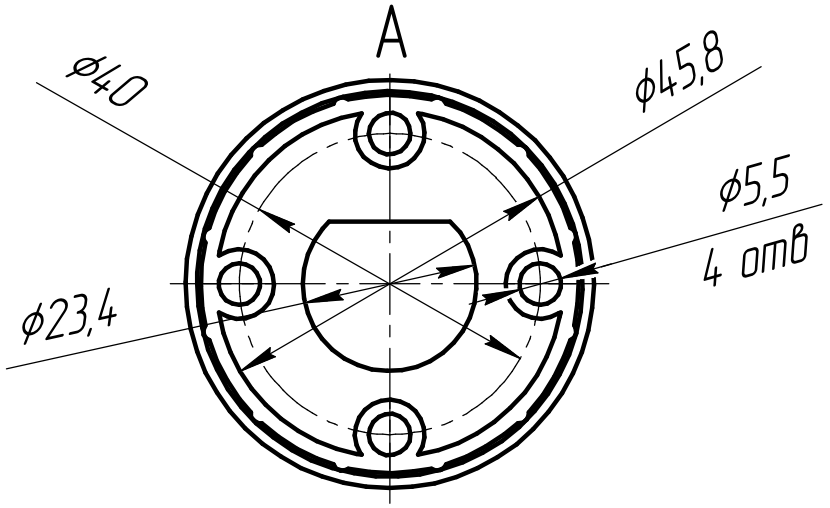

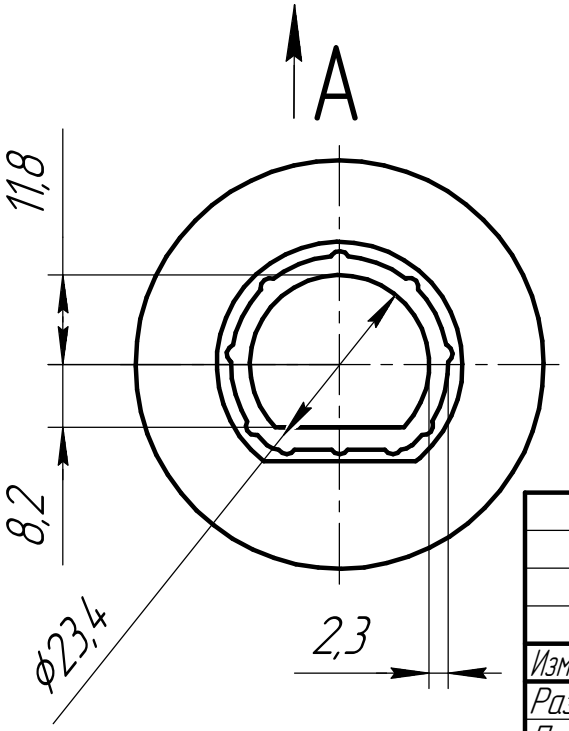

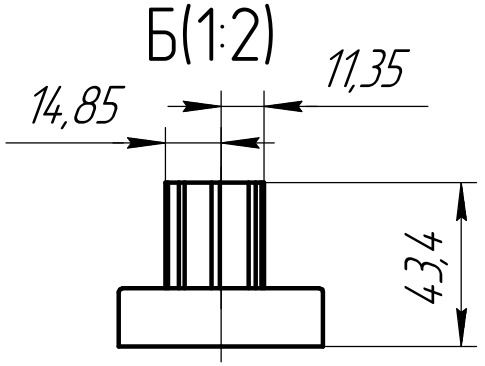

Изм.	Лист	№ докум.	Подп.	Дата
Разраб.		Платонов		09.23
Пров.		Онищенко		09.23
Т.контр.				
Н.контр.				
Утв.				

Торцевой элемент серии Lotos

Лит.	Масса	Масштаб
		1:1
Лист	Листов 1	

ООО "Евростиль"
г. Санкт-Петербург

Копировал

Формат А4

Подп. и дата | Инв. № дубл. | Взам. инв. № | Подп. и дата | Инв. № подл.