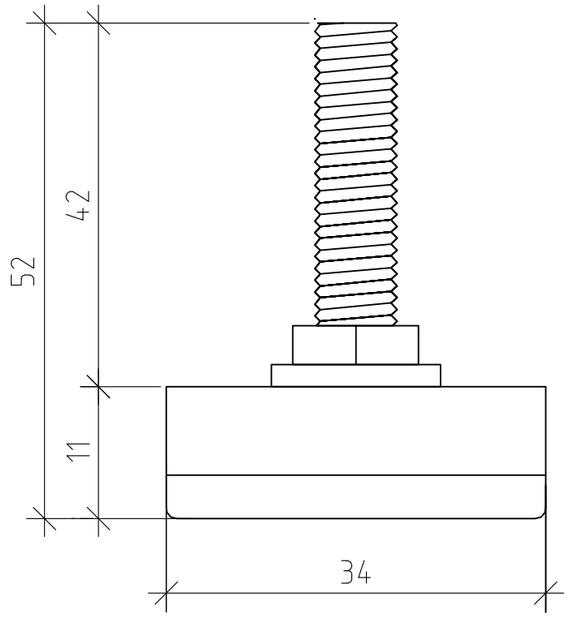

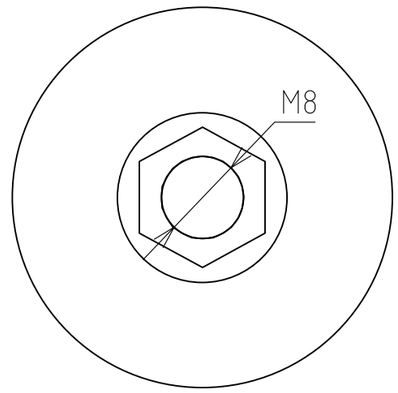

Инв. N подп.	Подпись и дата	Взаим. инв. N	Инв. N дубл.	Подпись и дата

Изм.	Лист	N докум.	Подпись	Дата
Разраб.		Кулишова		06.20
Пров.		Онищенко		06.20

Опора М8*35

Лит.	Масса	Масштаб
Лист 1	Листов 1	

ООО "Евростиль"
г.Санкт-Петербург