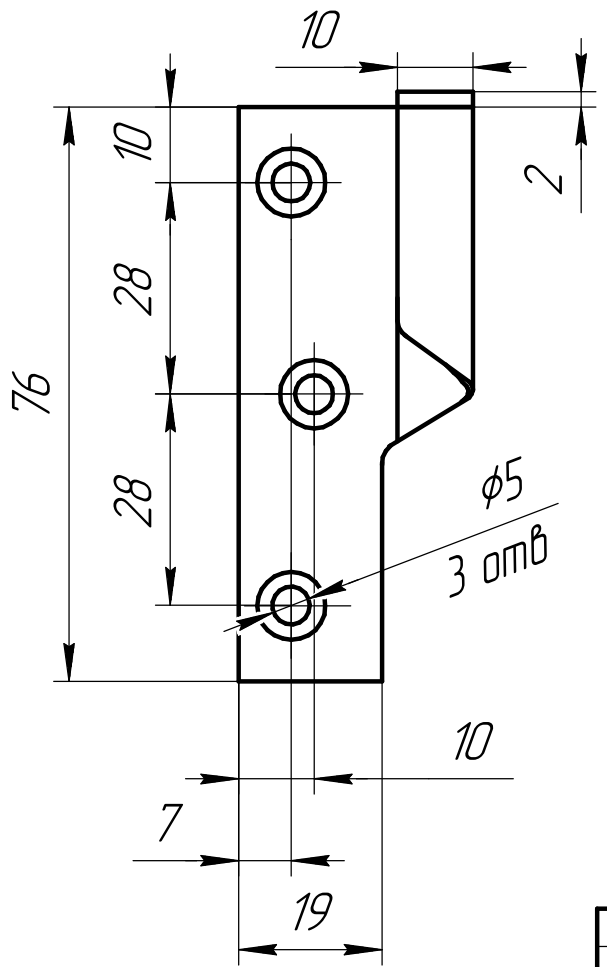

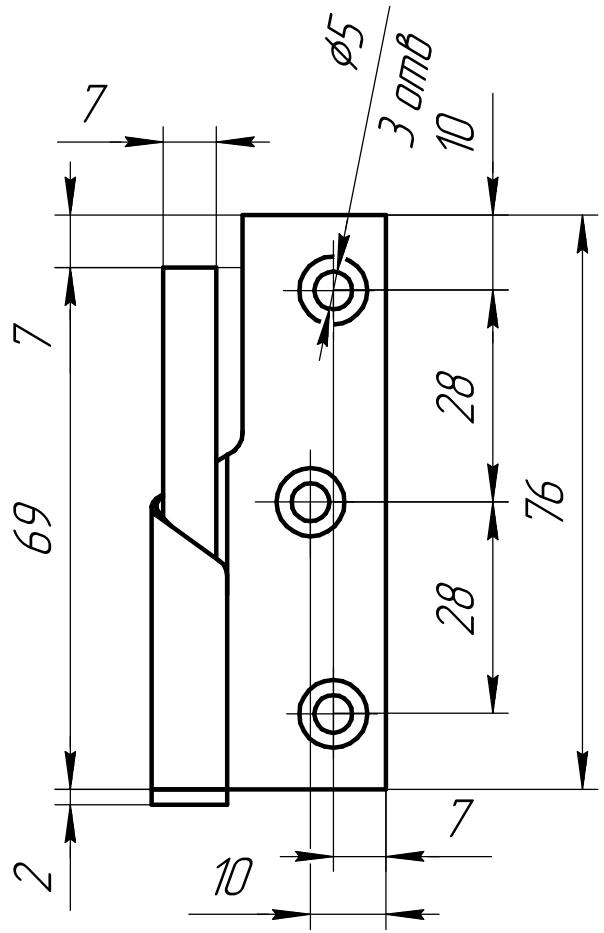

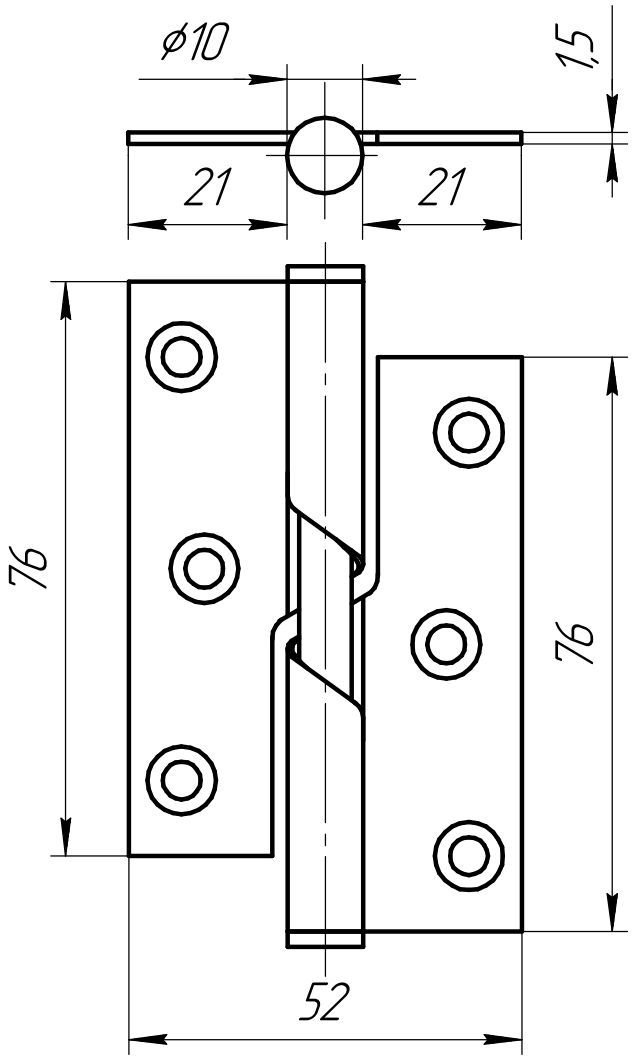

Изм.	Лист	№ докум.	Подп.	Дата
Разраб.		Платонов		09.23
Пров.		Онищенко		09.23
Т.контр.				
Н.контр.				
Утв.				

Петля для для ЛДСП
76х52

Лит.	Масса	Масштаб
		1:1
Лист	Листов 1	

ООО "Евростиль"
г. Санкт-Петербург

Подп. и дата
Инв. № дубл.
Взам. инв. №
Подп. и дата
Инв. № подл.

Копировал
Формат А4