Фурнитура для туалетных кабин, сантехнических, душевых перегородок, мебели из ДСП, HPL
ООО «Евростиль», +7 (495) 124-88-60, +7 (812) 336-51-16, furnitura@estyle.spb.ru
интернет-магазин https://4restroom.ru/
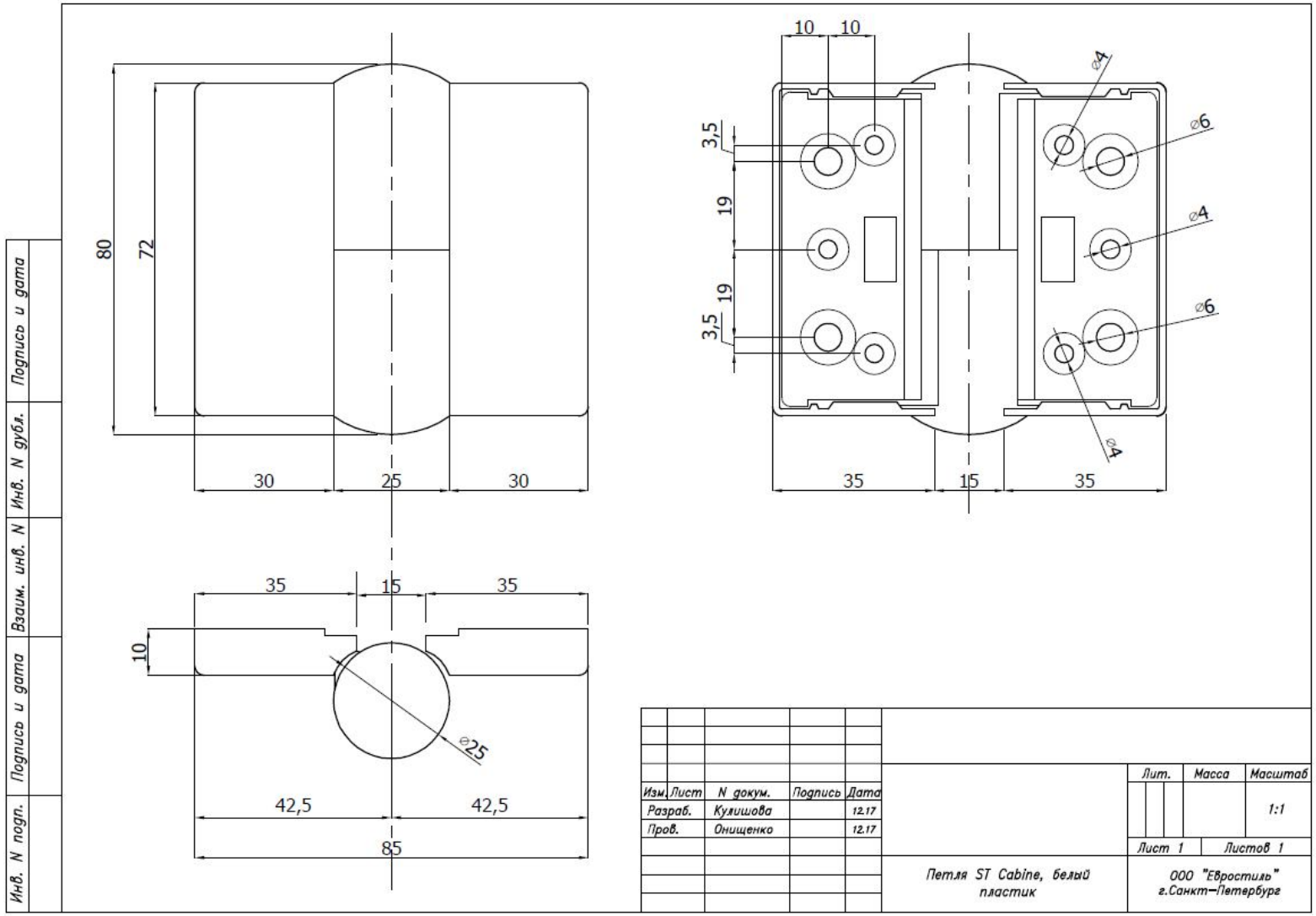
Чертеж петля ST Cabine