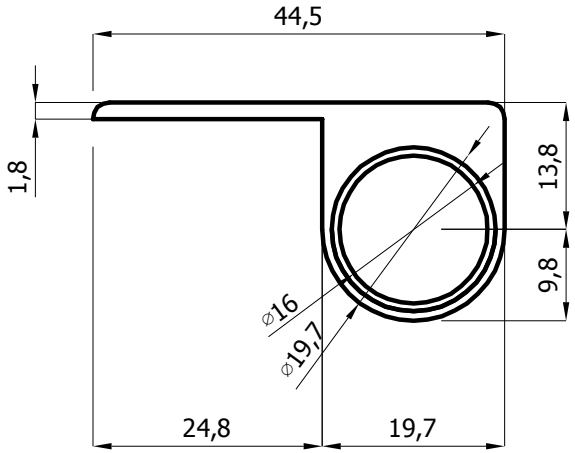

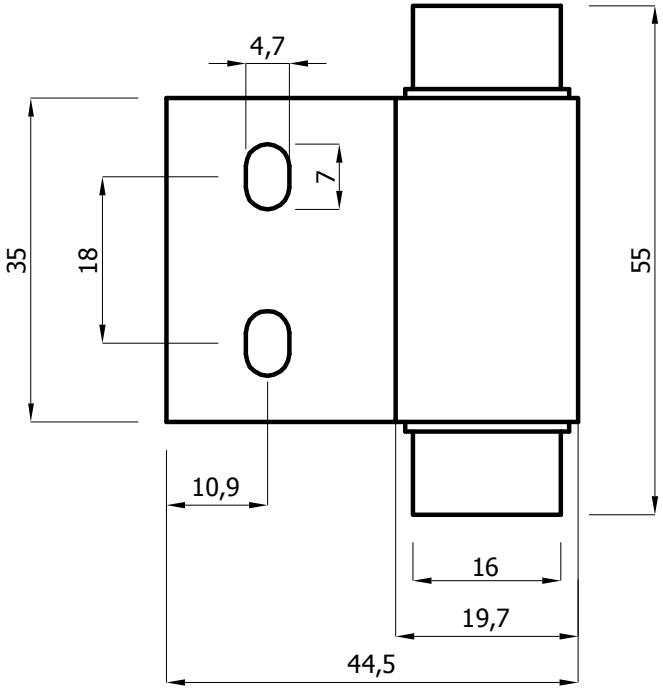

Подпись и дата	Инв. N дубл.	Взаим. инв. N	Подпись и дата	Инв. N подл.

Изм.	Лист	N докум.	Подпись	Дата
Разраб.		Кулишова		12.20
Пров.		Онищенко		12.20

Петля алюминиевая RC-12

Лит.	Масса	Масштаб
Лист 1	Листов 1	

ООО "Евростиль"
г.Санкт-Петербург