Инв. N подп.	Подпись и дата	Взаим. инв. N	Инв. N дубл.	Подпись и дата

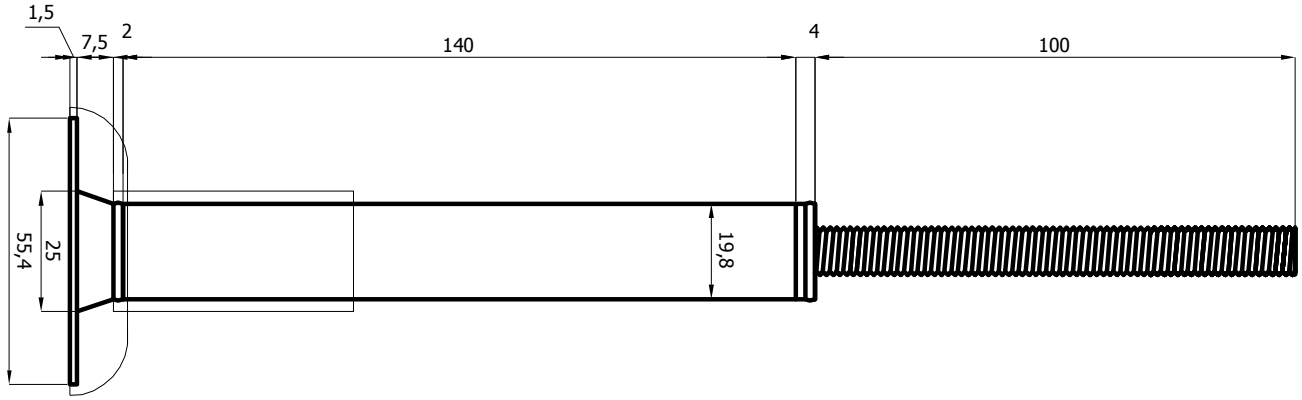

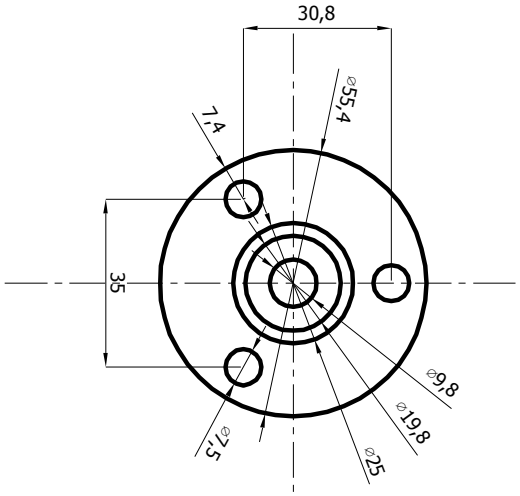

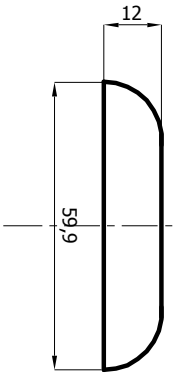

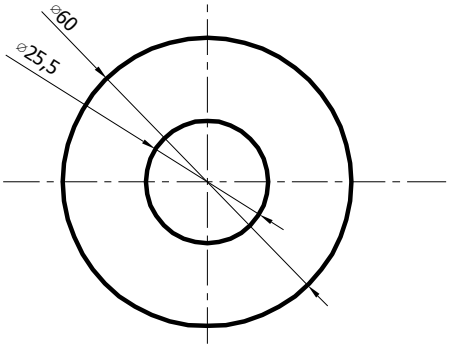

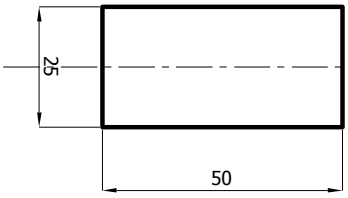

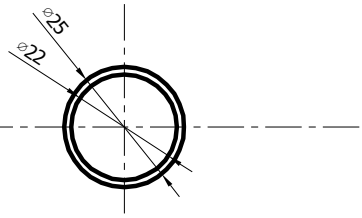

Изм.	Лист	N докум.	Подпись	Дата
Разраб.		Кулишова		09.22
Пров.		Онищенко		09.22

Опора для ДСП 25 мм

Лит.	Масса	Масштаб

Лист 1 | Листов 1

ООО "Евростиль"
г.Санкт-Петербург