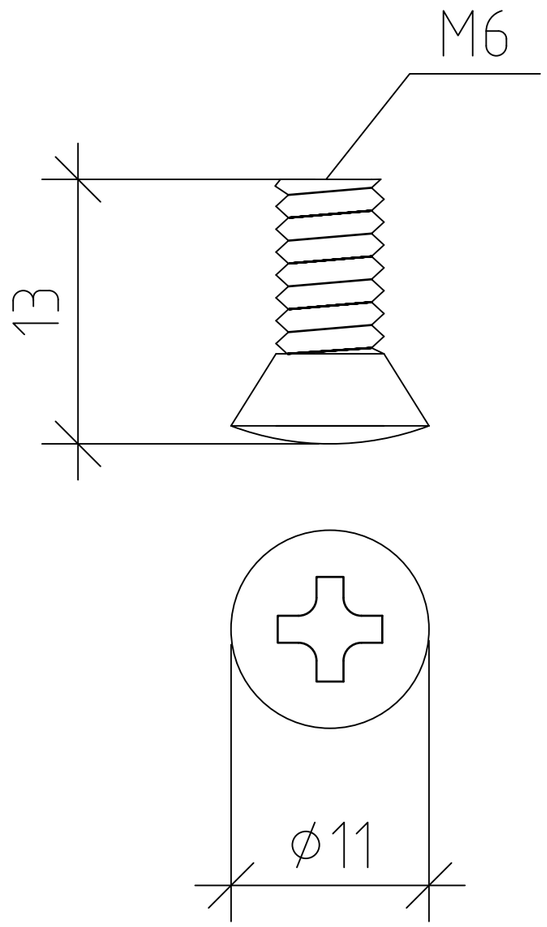

						Лит.	Масса	Масштаб
Изм.	Лист	N докум.	Подпись	Дата				
Разраб.		Царева		4.06.2024				
Пров.		Онищенко		4.06.2024				
						Лист 1	Листов 1
					винт полупотайной М6*10	ООО "Евростиль" г.Санкт-Петербург	

Подпись и дата

Инв. N дубл.

Взаим. инв. N

Подпись и дата

Инв. N подл.