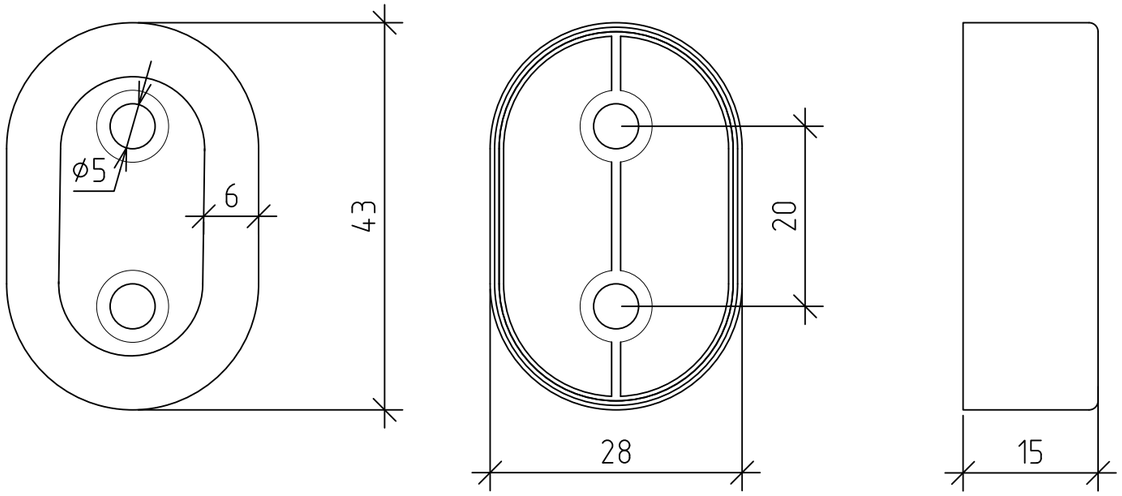

Изм.	Лист	N докум.	Подпись	Дата	штангодержатель овальный	Лит. / Масса / Масштаб	
Разраб.		Царева		4.06.2024			
Пров.		Онищенко		4.06.2024		Лист 1	Листов 1
						ООО "Евростиль" г.Санкт-Петербург	

Подпись и дата

Инв. N дубл.

Взаим. инв. N

Подпись и дата

Инв. N подл.