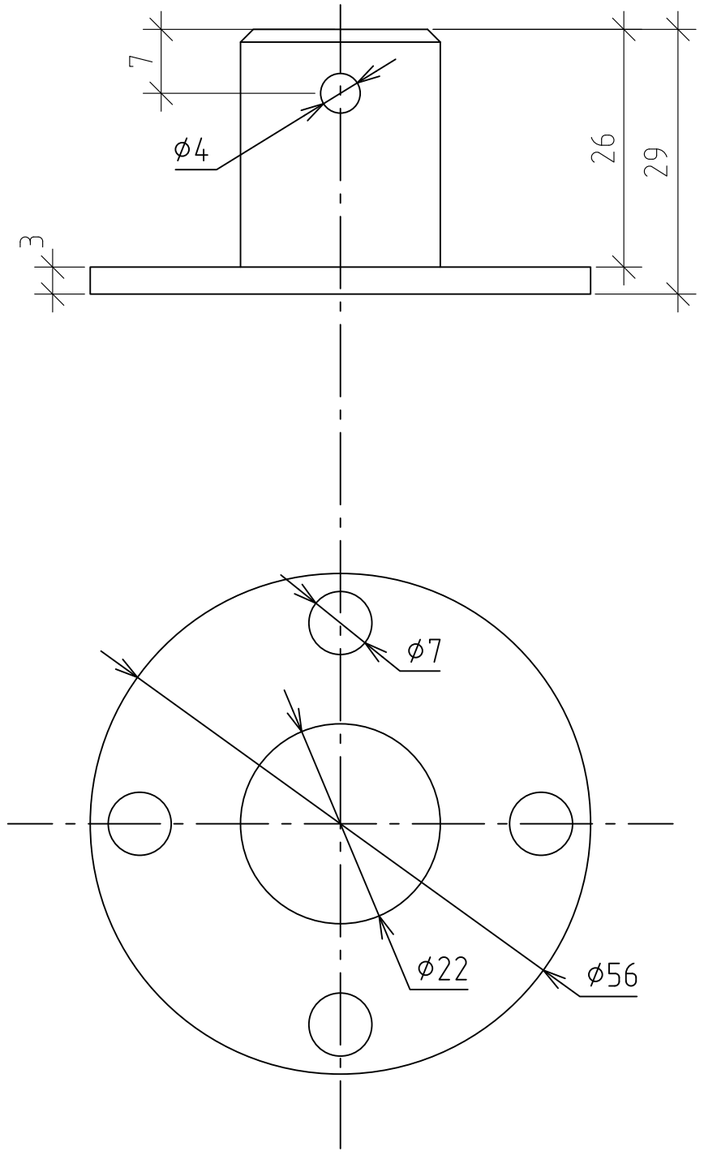

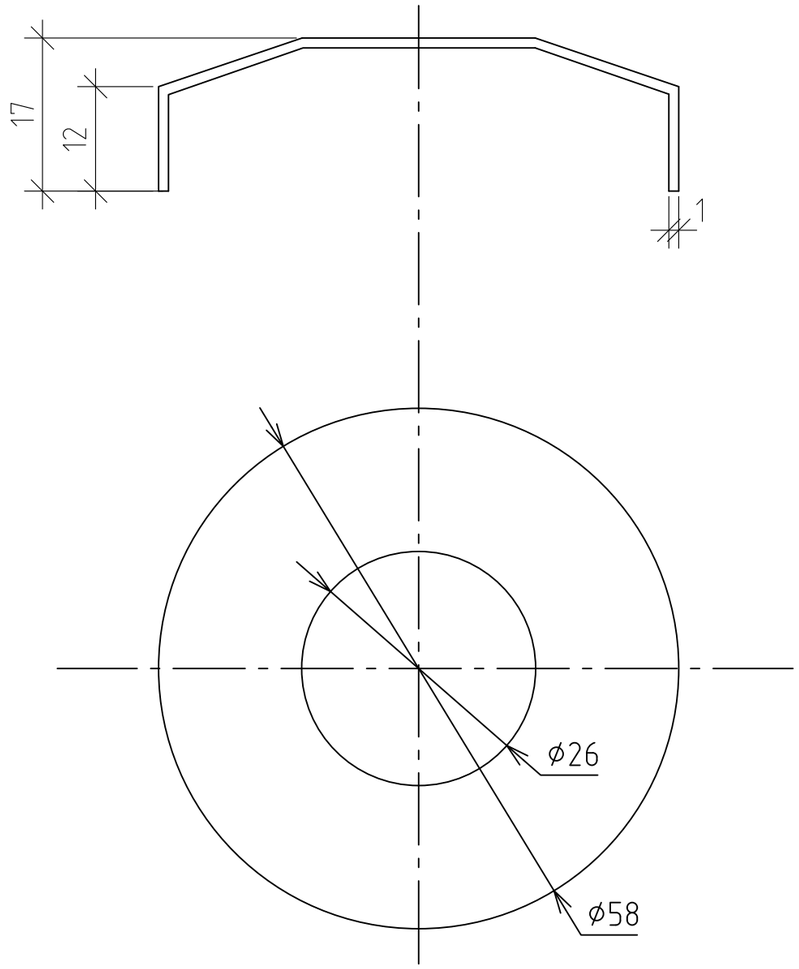

Изм.	Лист	N докум.	Подпись	Дата
Разраб.		Царева		4.06.2024
Пров.		Онищенко		4.06.2024

Торцевой элемент "loft"

Лит.	Масса	Масштаб

Лист 1 | Листов 1

ООО "Евростиль"
г.Санкт-Петербург

Подпись и дата | Инв. N дубл. | Взаим. инв. N | Подпись и дата | Инв. N подл.