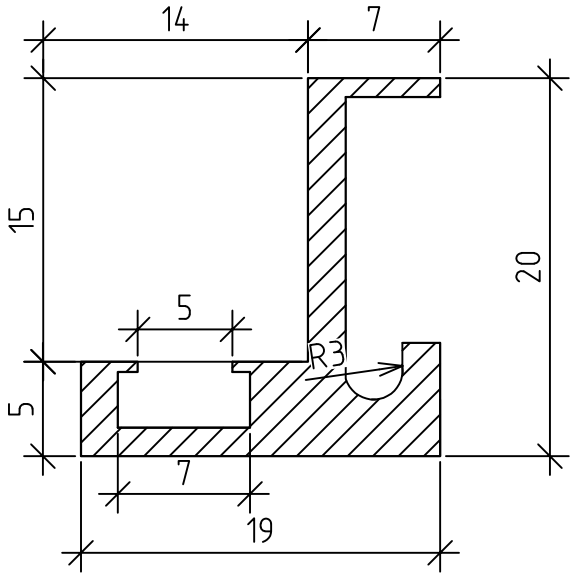

Изм.	Лист	N докум.	Подпись	Дата
Разраб.		Борисов		25.09.25
Пров.		Онищенко		25.09.25

Профиль дверной стк9-ч

Лит.	Масса	Масштаб

Лист 1 | Листов 1

ООО "Евростиль"
г.Санкт-Петербург

Подпись и дата

Инв. N дубл.

Взаим. инв. N

Подпись и дата

Инв. N подп.